DELTA BATTERY

DTM 1265 L

LongLife

12В 65Ач

Свинцово-кислотные аккумуляторы **DELTA серии DTM L** являются герметизированными, необслуживаемыми с системой рекомбинации газов (VRLA). Изготавливаются по технологии AGM (электролит, абсорбированный в стекловолоконном сепараторе).

Серия **DTM L** относится к линейке **Long Life** со сроком службы до 12 лет. Благодаря широкому ассортименту и высоким эксплуатационным характеристикам, рекомендованы для применения в различных системах бесперебойного питания, в том числе требовательных электрических приборов (импортных насосов и котлов систем отопления), аварийного энергоснабжения, прочих электрических устройствах.

Конструкция батареи

Компонент	Полож. пластина	Отриц. пластина	Контейнер	Крышка	Клапан	Клеммы	Сепаратор	Электролит
Материал	Диоксид свинца	Свинец	ABS	ABS	Каучук	Медь	Стекловолокно	Серная кислота

Технические характеристики

Номинальное напряжение ..... 12 В
Число элементов 6
Срок службы ..... 10-12 лет
Номинальная емкость (25^{0}C)
10часовой разряд (6,5 А, 1,8 В/эл) ..... 65 Ач
5 часовой разряд (10,8 А, 1,75 В/эл) ..... 54 Ач
1 часовой разряд (43,1 А, 1,6 В/эл) ..... 43,1 Ач
Внутреннее сопротивление
полностью заряженной батареи (25°C) ..... 6 мОм
Саморазряд ..... 3% емкости в месяц при 20°C

Рабочий диапазон температур

Разряд ..... -20~60°C
Заряд ..... -10~60°C
Хранение ..... -20~60°C
Макс.разрядный ток (25°C) ..... 650 А (5с)
Циклический режим (2,30 - 2,35 В)
Макс.зарядный ток ..... 19,5 А
Температурная компенсация ..... -30 мВ/°C
Буферный режим (2,23 - 2,27 В)
Температурная компенсация ..... -20 мВ/°C

Габариты

Длина, мм 350
Ширина, мм 167
Высота, мм 179
Полная высота, мм 179
Вес, кг 22,4

Сферы применения

Особенности

- Технология AGM позволяет рекомбинировать 99% выделяемого газа;
- Нет ограничений на воздушные перевозки;
- Соответствие требованиям UL;
- Эксплуатация в любом положении;
- Легированные кальцием свинцовые пластины обеспечивают высокую плотность энергии;
- Продолжительный срок службы;
- Необслуживаемые. Не требует долива воды;
- Низкий саморазряд;
- Корпус аккумулятора выполнен из пластика ABS, не поддерживающего горение.

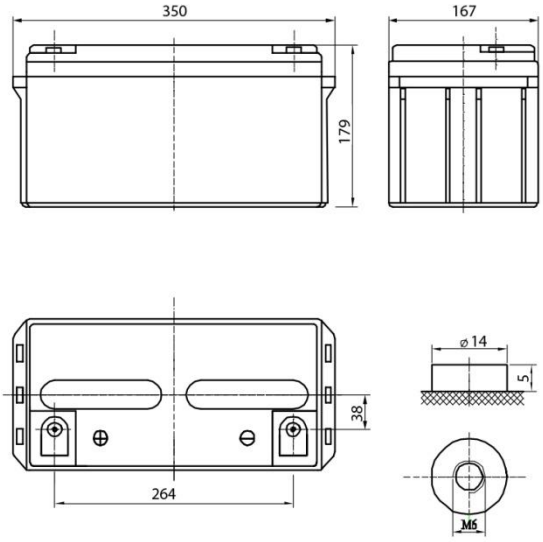

DELTA BATTERY

DTM 1265 L

LongLife

12В 65Ач

Разряд постоянным током, А (при 25°С)

В/эл-т	5мин	10мин	15мин	30мин	1 ч	3 ч	5 ч	10 ч	20 ч
1,60	207	154	121	68,4	43,1	16,9	11,5	6,58	3,48
1,65	156	149	116	66,3	42	16,5	11,2	6,56	3,46
1,70	184	138	110	64,3	41	16,1	11	6,54	3,43
1,75	172	127	104	62,2	39,9	15,7	10,8	6,52	3,4
1,80	159	116	96,5	59,9	39	15,4	10,6	6,5	3,36

Разряд постоянной мощностью, Вт (при 25°С)

В/эл-т	5мин	10мин	15мин	30мин	45мин	1 ч	2 ч	3 ч	5 ч
1,60	368	272	197	119	95,1	78,8	47,5	33,8	22,5
1,65	346	258	193	118	93,6	77	46,5	33,1	22,3
1,70	325	243	190	117	91,7	75,3	45,5	32,4	21,8
1,75	304	229	186	114	89,6	73,5	44,5	31,8	21,6
1,80	292	212	177	112	87,3	72,7	43,3	31,1	21,4

(Примечание) Приведенные выше данные по характеристикам являются средними значениями, полученными в результате проведения 3 контрольно-тренировочных циклов, и не являются номинальными по умолчанию.

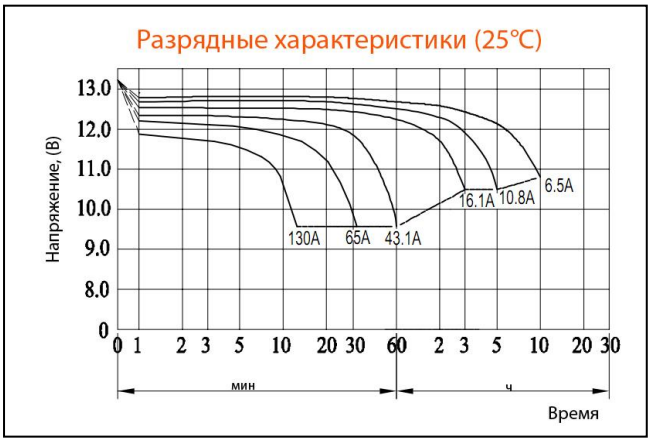

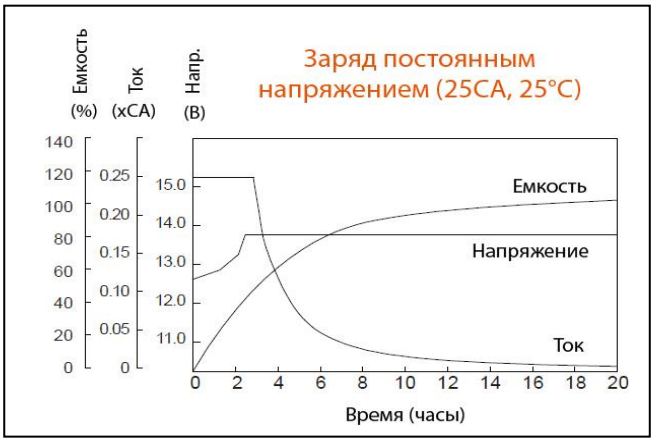

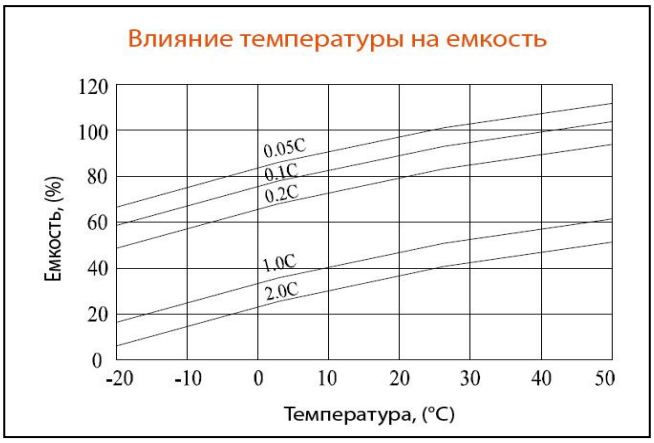

Продукция постоянно совершенствуется, поэтому фирма-изготовитель оставляет за собой право вносить изменения без предварительного уведомления.